# Q.HOME+
# ESS HYB-G3-1P (-D)

## La solution de stockage d'énergie

**Onduleur Hybrid 3,7 / 5,0 / 6,0 kW | 3,0 / 6,0 / 9,0 / 12,0 kWh**
**Jusqu'à 97,6 % de rendement de conversion**

**MODÈLE** Q.VOLT HYB-G3-1P (-D) | Q.SAVE MATEBOX-G3-1P | Q.SAVE-G3

**Q.VOLT HYB-G3-1P (-D)****

**Q.SAVE MATEBOX-G3-1P**

**Q.SAVE-G3**

### Installation simple et rapide

Configuration de type modulaire pour une installation plus simple et plus rapide.

### Prend en charge l'énergie PV surdimensionnée à 150 %

Deux MPPT avec large plage de tension.
Surplus d'énergie vers la batterie.

### Chargement rapide et déchargement haute puissance

Courant de chargement et déchargement 30 A max.

### Commande à distance et fonction de mise à niveau

Interface de communication de commande externe

### Fonctionne dans des conditions de froid extrême

Fonctionne en pleine charge avec des températures extrêmement froides de −30 °C.*

### Utilisation parallèle réseau on et off

Activation / désactivation du réseau de l'onduleur pour assumer des charges de puissance supérieures

### Sortie de déséquilibre prise en charge

Empêche le déséquilibre de tension lors de l'utilisation d'appareils électriques hautes puissances

### Foncion de correction de l'ombre pour un rendement optimisé

L'onduleur est capable de trouver le meilleur point de fonctionnement pour maximiser la puissance de sortie.

* Le chauffage de la batterie doit être activé et le SoC doit être réglé à 20 %.
** Variante D avec interrupteur DC intégré pour installation en parallèle.

## ■ Q.VOLT HYB-G3-1P

| | | Q.VOLT HYB-G3 X.X kW 1P (-D)(-BE) | | |
|---|---|---|---|---|
| | | 3.7 | 5.0 | 6.0 |
| **ENTRÉE - CC** | | | | |
| Puissance PV max. recommandée | [kWp] | 5,5 | 7,5 | 9,0 |
| Tension max. (tension de fonctionnement nominale) | [V] | | 600 (360) | |
| Courant d'entrée max. (courant court-circuit) (entrée A / entrée B) | [A] | | 16 (20) / 16 (20) | |
| Plage de tension MPPT (tension de fonctionnement au démarrage) | [V] | | 70 - 550 (90) | |
| Nbre de dispositifs de pointage MPP / Branches par dispositif de pointage MPP | | | 2 / A:1, B:1 | |
| **ENTRÉE - CA** | | | | |
| Alimentation CA apparente max. | [kVA] | 7,36 | 9,2 | 9,2 |
| Courant max. | [A] | 32 | 40 | 40 |
| Tension nominale de réseau (plage de tension) | [V] | | 220 / 230 / 240 (180 - 270), 1P/N/PE | |
| Fréquence nominale de réseau | [Hz] | | 50 / 60 | |
| **SORTIE - CA** | | | | |
| Puissance nominale (max.) | [kVA] | 3,68 (3.68) | 5,0 (5,5; 4,999 pour -BE) | 6,0 (6.6) |
| Tension nominale de réseau (plage de tension CA) | [V] | | 220 / 230 / 240 (180 - 270), 1P/N/PE | |
| Fréquence nominale de réseau | [Hz] | | 50 / 60 | |
| Courant nominal (courant max.) | [A] | 16 (16) | 21,7 (23,9) | 26,1 (28,6) |
| Courant de court-circuit | [A] | 20,8 | 29,8 | 34,3 |
| Facteur de déphasage | | | 0,8 en avance 0,8 en traîne | |
| THDi, puissance nominale | [%] | | < 2 | |
| **SORTIE - CA / SOURCE ALIMENTATION EXTERNE (AVEC BATTERIE)** | | | | |
| Puissance apparente continue max. | [kVA] | 3,68 | 5,0 | 6,0 |
| Tension nominale | [V] | | 230 | |
| Fréquence nominale | [Hz] | | 50 / 60 | |
| Courant continu max. | [A] | 16 | 21,7 | 26,1 |
| Puissance apparente de crête | [kVA] | 4,41 | 6,0 | 7,2 |
| Durée | [s] | | 600 | |
| Temps de virement | [ms] | | < 100 | |
| THDv, charge linéaire | [%] | | < 2 | |
| **RENDEMENT** | | | | |
| Rendement MPPT | [%] | | 99,5 | |
| Rendement Euro (rendement max.) | [%] | | 97,0 (97,6) | |
| Rendement charge / décharge batterie | [%] | | 97,0 / 97,0 | |
| **CONFORMITÉ** | | | | |
| Sécurité | | | EN 62109-1 / EN 62109-2 | |
| CEM | | | EN 61000-6-1 / EN 61000-6-2 / EN 61000-6-3 / EN 61000-6-4 / EN 61000-3-2 / EN 61000-3-3 / EN 61000-3-11 / EN 61000-3-12 | |
| Certification (davantage sur demande) | | | VDE 4105 / G99 / G98 / EN 50549-1 / CEI 0-21 / VDE 0216 / VFR 2019 / PPDS | |
| **SÉCURITÉ ET PROTECTION** | | | | |
| Protection contre la surtension (SPD intégré) | | | CA (Type II) / CC (Type II) | |
| Fonctions de sécurité intégrées | | • Protection contre les sur/ sous-tension<br>• Protection réseau<br>• Suivi d'injection CC | • Suivi de retour du courant d'alimentation<br>• Détection de courant résiduel<br>• Protection anti-îlotage | • Protection contre les surcharges<br>• Protection contre les surchauffes<br>• Détection de résistance d'isolation de l'ensemble |
| Commutateur CC | | | Oui (variante D) | |
| **LIMITES ENVIRONNEMENTALES** | | | | |
| Degré de protection | | | IP65 | |
| Classe de protection | | | Classe I | |
| Plage de température de fonctionnement | [°C] | | −35 - +60 (déclassement à +45) | |
| Altitude de fonctionnement max. | [m] | | 3000 | |
| Humidité relative | [%] | | 0 - 100 (sans condensation) | |
| Températures de stockage | [°C] | | −40 - +65 | |
| Émission sonore normale | [dB] | | < 30 | |
| **DONNÉES GÉNÉRALES** | | | | |
| Dimensions (W × H × D) | [mm] | | 482 × 417 × 181 | |
| Poids | [kg] | | 22 | |
| Catégorie de surtension (OVC) | | | III (CA / II (CC) | |
| Concept de refroidissement | | | Convection naturelle | |
| Topologie | | | Non isolé | |
| Interfaces de communication | | | CT, compteur électronique / WLAN, Ethernet (les deux avec adaptateur) / USB (pour mise à niveau locale) / Contact sec (avec adaptateur) / RS485 / CAN 2.0 | |
| Affichage LCD | | | Rétro-éclairé, 20 × 4 caractères | |
| de garantie | [Year] | | 10 | |

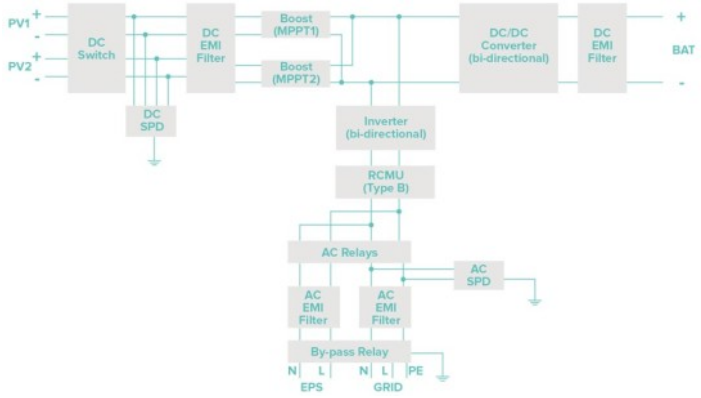


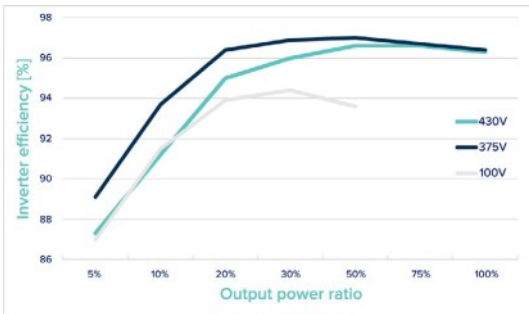

## Q.SAVE MATEBOX-G3-1P

Pour le nouveau Q.HOME+ESS HYB-G3-1P, nous supprimons le travail complexe de câblage en posant tous les fils dans le Q.SAVE MATEBOX-G3-1P. Il vous suffit tout simplement d'installer un module sur l'autre, et de connecter tous les câbles, déjà classés, dans les différents ports du Q.SAVE MATEBOX-G3-1P.

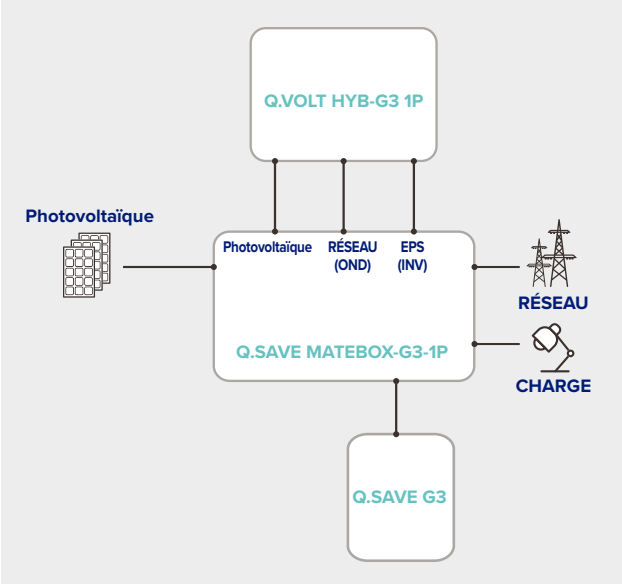


| | | |
|---|---|---|
| **Photovoltaïque** | | |
| Tension d'entrée max. | [V] | 600 |
| Courant court-circuit max. (entrée A / entrée B) | [A] | 18 / 18 |
| **BATTERIE** | | |
| Plage de tension batterie | [V] | 80 - 480 |
| Courant max. chargement / déchargement | [A] | 30 |
| **RÉSEAU (OND)** | | |
| Tension nominale | [V] | 220 / 230 / 240 |
| Fréquence nominale | [Hz] | 50 / 60 |
| Alimentation entrée / sortie apparente max. | [kVA] | 7,5 |
| Courant réseau On max. | [A] | 32,6 |
| **SAE / RÉSEAU OFF (OND)** | | |
| Tension nominale | [V] | 230 |
| Fréquence nominale | [Hz] | 50 / 60 |
| Puissance nominale | [kVA] | 7,5 |
| Courant nominal | [A] | 32,6 |
| **RÉSEAU** | | |
| Tension nominale de réseau | [V] | 220 / 230 / 240 |
| Fréquence nominale | [Hz] | 50 / 60 |
| Courant entrée / sortie max. | [A] | 60 |
| **CHARGE** | | |
| Tension nominale de réseau | [V] | 220 / 230 / 240 |
| Fréquence nominale | [Hz] | 50 / 60 |
| Courant entrée / sortie max. | [A] | 60 |
| **LIMITES ENVIRONNEMENTALES** | | |
| Degré de protection | | IP54 |
| Classe de protection | | Classe I |
| Plage de température de fonctionnement | [°C] | −35 - +60 |
| Températures de stockage | [°C] | −40 - +70 |
| Humidité relative | [%] | 0 - 100 (sans condensation) |
| Altitude de fonctionnement max. | [m] | 3000 |
| **DONNÉES GÉNÉRALES** | | |
| Dimensions (W × H × D) | [mm] | 482 × 437 × 185 |
| Poids | [kg] | 10,5 |
| Catégorie de surtension (OVC) | | III (CA) / II (CC) |
| Concept de refroidissement | | Naturel |
| De garantie | [Year] | 10 |

## ■ Q.SAVE-G3

| | | Q.SAVE-G3 X.X kWh | | | |
|---|---|---|---|---|---|
| | | 3.0 | 6.0 | 9.0 | 12.0 |
| **DONNÉES DU SYSTÈME** | | | | | |
| **Composants du système** | | • 1x Q.SAVE BMS-G3<br>• 1x Q.SAVE BAT-G3 | • 1x Q.SAVE BMS-G3<br>• 2x Q.SAVE BAT-G3 | • 1x Q.SAVE BMS-G3<br>• 3x Q.SAVE BAT-G3 | • 1x Q.SAVE BMS-G3<br>• 4x Q.SAVE BAT-G3 |
| **Énergie utilisable** | [kWh] | 2,8 | 5,5 | 8,3 | 11,0 |
| **Énergie totale** | [kWh] | 3,1 | 6,1 | 9,2 | 12,3 |
| **Type de batterie** | | LFP (LiFePO4) | | | |
| **Tension nominale** | [V] | 102,4 | 204,8 | 307,2 | 409,6 |
| **Plage de tension de fonctionnement** | [V] | 90 - 116 | 180 - 232 | 270 - 348 | 360 - 464 |
| **Courant max. chargement / déchargement** | [kW] | 3,1 | 6,1 | 9,2 | 12,3 |
| **Courant max. chargement / déchargement** | [A] | 30 | | | |
| **Puissance nominale chargement / déchargement** | [kW] | 2,55 | 5,1 | 7,65 | 10,2 |
| **Courant nominal chargement / déchargement** | [A] | 25 | | | |
| **Rendement de charge faradique** | [%] | 99 | | | |
| **Rendement aller-retour de la batterie** | [%] | 95 | | | |
| **Profondeur max. de décharge (DOD)** | [%] | 90 | | | |
| **Durée de vie en cyclage [@90 % DOD]** | | 6000 cycles | | | |
| **LIMITES ENVIRONNEMENTALES** | | | | | |
| **Degré de protection** | | IP65 | | | |
| **Classe de protection** | | Classe I | | | |
| **Plage de température de fonctionnement** | [°C] | De −30 à 50 | | | |
| **Humidité relative** | [%] | 0 - 100 (sans condensation) | | | |
| **Températures de stockage** | [°C] | De 0 à 40 (1 an) | | | |
| **Altitude de fonctionnement max.** | [m] | 3000 | | | |
| **COMMUNICATION ET INTERFACE UTILISATEUR** | | | | | |
| **SGB / Onduleur / Module de batterie** | | RS485 / CAN 2.0 | | | |
| **Indicateur LED SGB** | | État de charge: 4 LED (25 %, 50 %, 75 %, 100 %); Statut: 1 LED (mode de fonctionnement) | | | |
| **Commutation du système (marche / arrêt)** | | Bouton d'alimentation, disjoncteur CC | | | |
| **CONFORMITÉ** | | | | | |
| **Sécurité** | | VDE 2510-50 / EN 62619 | | | |
| **CEM** | | EN 61000-6-1 / EN 61000-6-2 / EN 61000-6-3 / EN 61000-6-4 / EN 61000-3-2 / EN 61000-3-3 / EN 61000-3-11 / EN 61000-3-12 | | | |
| **Numéro UN** | | UN 3480 | | | |
| **Classement de matières dangereuses** | | Classe 9 | | | |
| **Exigences de test de transport** | | UN38.3 | | | |
| **DONNÉES GÉNÉRALES** | | | | | |
| **Catégorie de surtension (OVC)** | | II (DC) | | | |
| **Concept de refroidissement** | | Convection naturelle | | | |
| **Protection contre l'inversement des connexions** | | Oui | | | |
| **de garantie** | [Year] | 10* | | | |
| **Q.SAVE BMS-G3** | | | | | |
| **Dimensions (W × H × D)** | [mm] | 482 × 173 × 153 | | | |
| **Poids** | [kg] | 7,5 | | | |
| **Q.SAVE BAT-G3** | | | | | |
| **Dimensions (W × H × D)** | [mm] | 482 × 471 × 153 | | | |
| **Poids** | [kg] | 34,5 | | | |

**CONFIGURATIONS (SUGGÉRÉES) ****

* Voir les conditions de garantie

** Les consignes d'installation doivent être respectées. Pour connaître d'autres configurations d'installation, consulter le manuel d'installation et la documentation technique, ou contacter notre département d'assistance technique pour obtenir davantage d'informations concernant une installation et une utilisation correctes de ce produit.

Q.SAVE-G3 3,0 kWh

Q.SAVE-G3 6,0 kWh

Q.SAVE-G3 9,0 kWh

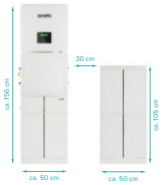


Q.SAVE-G3 12,0 kWh

Spécifications sujettes à des modifications techniques. © **Qcells** Q.HOME+_ESS_HYB-G3-IP_2025-04_Rev06_FR


Hanwha Q CELLS GmbH Sonnenallee 17-21, 06766 Bitterfeld-Wolfen, Germany | TEL +49 (0)3494 66 99-23444 | FAX +49 (0)3494 66 99-23000 | EMAIL sales@q-cells.com | WEB www.qcells.com