Q.HOME+
ESS HYB-G3-1P (-D)

La soluzione di accumulo

Inverter Hybrid 3,7 / 5,0 / 6,0 kW
Scalabilità della batteria 15,3 / 20,4 / 25,6 / 30,7 / 35,8 / 40,9 / 46,0 / 51,2 / 56,3 / 61,4 / 66,5 kWh
Efficienza di conversione fino al 97,6 %

MODELLO Q.VOLT HYB-G3-1P (-D) | Q.SAVE MATEBOX-G3-1P | Q.SAVE B5.1-X



Q.VOLT HYB-G3-1P (-D)**



Q.SAVE MATEBOX-G3-1P



Q.SAVE B5.1-X

Installazione rapida e semplice
Impostazione del tipo di modulo per un'installazione più rapida e facile.

Supporto del 200 % di energia fotovoltaica in eccesso
Due MPPT con ampio intervallo di tensione. Energia in eccesso accumulata nella batteria.

Carica rapida e scarica di potenza elevata
Max. 30 A di corrente di carica e scarica.

Telecomando e funzione di upgrade
Interfaccia di comunicazione per il controllo esterno.

Funzionamento in condizioni di freddo estremo
Funzionamento a pieno carico alla temperatura estremamente bassa di −30 °C.*

Utilizzo in parallelo in rete e fuori rete
Inverter in parallelo in rete e fuori rete per supportare carichi di potenza più elevati.

Supporto per uscite sbilanciate
Evita squilibri di tensione durante l'uso di apparecchi elettrici ad alto consumo.

Funzione di regolazione in base all'ombreggiamento per un rendimento ottimizzato
L'inverter è in grado di trovare il punto di funzionamento migliore per massimizzare la produzione di potenza.

* Il riscaldamento della batteria deve essere attivo e SoC deve essere impostato fino al 20 %.
** Variante D con sezionatore DC integrato per installazione in parallelo.

■ Q.VOLT HYB-G3-1P

		Q.VOLT HYB-G3 X.X kW 1P (-D) (-BE)		
		3.7	5.0	6.0
INGRESSO - CC				
Massima potenza fotovoltaica consigliata	[kWp]	7,4	10,0	12,0
Massima tensione (tensione nominale di esercizio)	[V]		600 (360)	
Massima corrente in ingresso (corrente di corto circuito) (ingresso A / ingresso B)	[A]		16 (20) / 16 (20)	
Intervallo di tensione MPPT (tensione di esercizio iniziale)	[A]		70 - 550 (90)	
N. di MPP-Tracker / Stringhe per MPP-Tracker	[V]		2 / A:1, B:1	
INGRESSO - CA				
Massima potenza CA apparente	[kVA]	7,36	9,2	9,2
Massima corrente	[A]	32	40	40
Tensione di rete nominale (intervallo di tensione)	[V]		220 / 230 / 240 (180 - 270), 1P/N/PE	
Frequenza di rete nominale	[Hz]		50 / 60	
USCITA - CA				
Potenza nominale (massima)	[kVA]	3,68 (3.68)	5,0 (5.5)	6,0 (6.6)
Tensione di rete nominale (intervallo di tensione CA)	[V]		220 / 230 / 240 (180 - 270), 1P/N/PE	
Frequenza di rete nominale	[Hz]		50 / 60	
Corrente nominale (massima corrente)	[A]	16 (16)	21,7 (23,9)	26,1 (28,6)
Corrente di cortocircuito	[A]	20,8	29,8	34,3
Fattore di potenza di spostamento			0,8 in anticipo, 0,8 in ritardo	
THDi, potenza nominale	[%]		< 2	
USCITA - CA / EPS (CON BATTERIA)				
Massima potenza apparente continua	[kVA]	3,68	5,0	6,0
Tensione nominale	[V]		230	
Frequenza nominale	[Hz]		50 / 60	
Massima corrente continua	[A]	16	21,7	26,1
Potenza di picco apparente	[kVA]	4,41	6,0	7,2
Durata	[s]		600	
Tempo di avvicendamento	[ms]		< 100	
THDv, carico lineare	[%]		< 2	
GRADO DI EFFICIENZA				
Efficienza MPPT	[%]		99,5	
Efficienza Euro (massima efficienza)	[%]		97,0 (97,6)	
Efficienza di carica / scarica della batteria	[%]		97,0 / 97,0	
CONFORMITÀ				
Sicurezza			EN 62109-1 / EN 62109-2	
EMC			EN 61000-6-1 / EN 61000-6-2 / EN 61000-6-3 / EN 61000-6-4 / EN 61000-3-2 / EN 61000-3-3 / EN 61000-3-11 / EN 61000-3-12	
Certificazioni (altre disponibili su richiesta)			VDE 4105 / G99 / G98 / EN 50549-1 / CEI 0-21 / VDE 0216 / VFR 2019 / PPDS	
SICUREZZA E PROTEZIONE				
Protezione da sovratensione (SPD integrato)			CA (Tipo II) / CC (Tipo II)	
Funzioni di sicurezza integrate		• Protezione da sovra / sottotensione • Protezione rete • Monitoraggio iniezione DC	• Monitoraggio corrente di ritorno • Rilevamento corrente residua • Protezione anti-islanding	• Protezione da sovraccarico • Protezione da surriscalda-mento • Rilevamento resistenza di isolamento generatore
Interruttore D			Sì (variante D)	
LIMITE AMBIENTALE				
Grado di protezione			IP65	
Classe di protezione			Classe I	
Intervallo di temperature di esercizio	[°C]		−35 - +60 (riduzione a +45)	
Massima altitudine di esercizio	[m]		3000	
Umidità relativa	[%]		0 - 100 (senza condensazione)	
Temperatura di stoccaggio	[°C]		−40 - +65	
Emissione di rumore tipica	[dB]		< 30	
DATI GENERALI				
Dimensioni (L × A × P)	[mm]		482 × 417 × 181	
Peso	[kg]		22	
Categoria sovratensione (OVC)			III (CA) / II (CC)	
Tipo di raffreddamento			Convezione naturale	
Topologia			Non isolato	
Interfacce di comunicazione			CT, E-Meter / WLAN, Ethernet (entrambi con adattatore) / USB (per l'upgrade locale) / Dry Contact (con adattatore) / RS485 / CAN 2.0	
Display LCD			Retroilluminato, 20 × 4 caratteri	
Garanzia	[anni]		10	

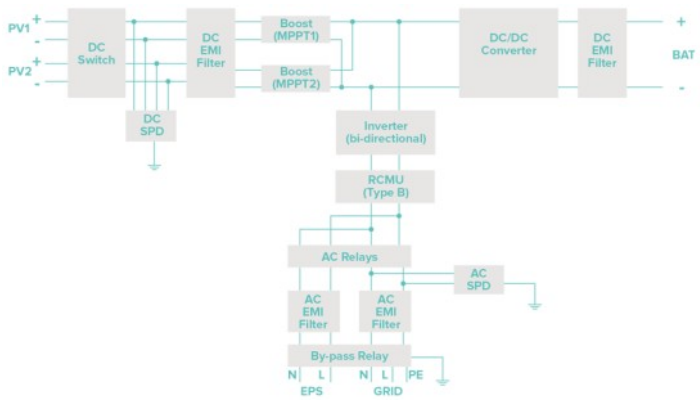

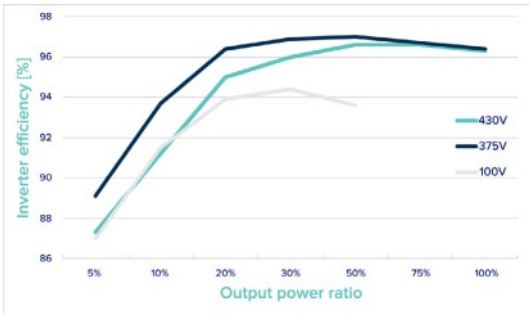

Q.SAVE MATEBOX-G3-1P

Per il nuovo Q.HOME+ ESS HYB-G3-1P, abbiamo semplificato i complicati lavori di cablaggio inserendo tutti il necessario nel Q.SAVE MATEBOX-G3-1P.
È sufficiente installare i diversi moduli e collegare tutti i cavi gia' premarcati nelle diverse porte del Q.SAVE MATEBOX- G3-1P.





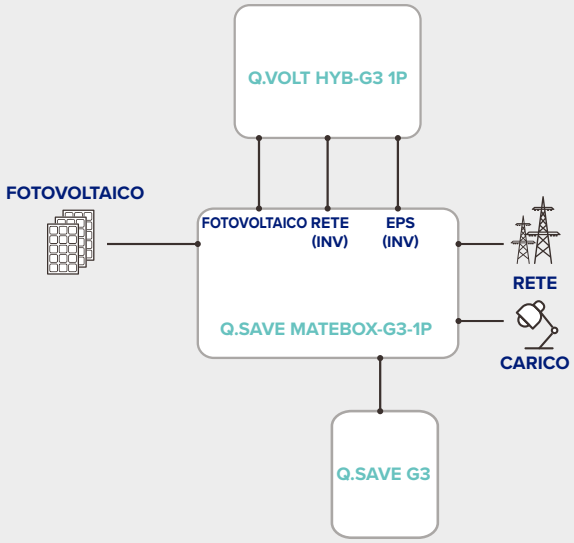

Fotovoltaico		
Massima tensione in ingresso	[V]	600
Massima corrente di corto circuito (ingresso A / ingresso B)	[A]	18 / 18
BATTERIA		
Intervallo di tensione della batteria	[V]	80 - 480
Massima corrente di carica / scarica	[A]	30
RETE (INV)		
Tensione nominale	[V]	220 / 230 / 240
Frequenza nominale	[Hz]	50 / 60
Massima potenza di ingresso / uscita apparente	[kVA]	7,5
Massima corrente in rete	[A]	32,6
EPS / FUORI RETE (INV)		
Tensione nominale	[V]	230
Frequenza nominale	[Hz]	50 / 60
Potenza nominale	[kVA]	7,5
Corrente nominale	[A]	32,6
RETE		
Tensione nominale di rete	[V]	220 / 230 / 240
Frequenza nominale	[Hz]	50 / 60
Massima corrente in ingresso / uscita	[A]	60
CARICO		
Tensione nominale di rete	[V]	220 / 230 / 240
Frequenza nominale	[Hz]	50 / 60
Massima corrente in ingresso / uscita	[A]	60
LIMITE AMBIENTALE		
Grado di protezione		IP54
Classe di protezione		Classe I
Intervallo di temperature di esercizio	[°C]	−35 - +60
Temperatura di stoccaggio	[°C]	−40 - +70
Umidità relativa	[%]	0 - 100 (senza condensazione)
Massima altitudine di esercizio	[m]	3000
DATI GENERALI		
Dimensioni (L × A × P)	[mm]	482 × 437 × 185
Peso	[kg]	10,5
Categoria sovratensione (OVC)		III (CA) / II (CC)
Tipo di raffreddamento		Naturale
Garanzia	[anni]	10

Q.SAVE B5.1-X

		Q.SAVE B5.1-X X.X kWh		
		15.3	35.8	66.5
DATI DI SISTEMA				
Componenti del sistema		• 1× Q.SAVE BMS 5.1-X • 3× Q.SAVE B5.1-X	• 1× Q.SAVE BMS 5.1-X • 7× Q.SAVE B5.1-X • 1× SERIAL BOX Q.SAVE B5.1-X	• 1× Q.SAVE BMS 5.1-X • 13× Q.SAVE B5.1-X • 1× SERIAL BOX Q.SAVE B5.1-X
Energia utilizzabile	[kWh]	13,7	32,2	59,8
Energia totale	[kWh]	15,3	35,8	66,5
Tipo di batteria		LFP (LiFePO4)		
Tensione nominale	[V]	153,6	358,4	665,6
Intervallo di tensione di esercizio	[V]	128 - 174	297 - 405	552 - 750
Massima potenza di carica / scarica	[kW]	10,8	25,1	46,6
Massima corrente di carica / scarica	[A]		70	
Potenza nominale di carica / scarica	[kW]	10,8	25,1	39,9
Corrente nominale di carica / scarica	[A]		60	
Efficienza di carica faradica	[%]		99	
Efficienza round trip della batteria	[%]		95	
Massima profondità di scarica (DOD)	[%]		90	
Ciclo di vita [@90 % DOD]			6000 cicli	
LIMITE AMBIENTALE				
Grado di protezione			IP66	
Classe di protezione			Classe I	
Tipo di installazione			Montaggio a pavimento, per uso interno ed esterno	
Intervallo di temperature di esercizio	[°C]		−30 bis +53 (con funzione di riscaldamento) −20 bis +53 (senza funzione di riscaldamento)	
Umidità relativa	[%]		4 - 100 (senza condensazione)	
Temperatura di stoccaggio	[°C]		0 bis +40 (1 anno)	
Massima altitudine di esercizio	[m]		3000	
INTERFACCIA UTENTE E DI COMUNICAZIONE				
Sistema di gestione della batteria (BMS)/ Inverter / Moduli batteria			RS485 / CAN 2.0	
Indicatore LED BMS			SOC (State of Charge - Stato di carica): 4 LED (25 %, 50 %, 75 %, 100 %); Stato: 1 LED (modalità operativa)	
Interruttore di impianto (acceso / spento)			Interruttore ON/OFF, sezionatore CC	
CONFORMITÀ				
Sicurezza			IEC 62619 / IEC 62040 / EN 62477 / VDE 2510-50	
EMC			EN 61000-6-1 / EN 61000-6-2 / EN 61000-6-3 / EN 61000-6-4 / EN 61000-3-2 / EN 61000-3-3 / EN 61000-3-11 / EN 61000-3-12	
Numero UN			UN 3480	
Classificazione materiali pericolosi			Classe 9	
Requisiti di test per il trasporto			UN38.3	
DATI GENERALI				
Categoria sovratensione (OVC)			II (DC)	
Tipo di raffreddamento			Convezione naturale	
Protezione dall'inversione di polarità			Sì	
Garanzia	[anni]		10*	
Q.SAVE BMS 5.1-X				
Dimensioni (L × A × P)	[mm]		600 × 225 × 376	
Peso	[kg]		18,5	
Q.SAVE B5.1-X				
Capacità della batteria	[kWh]		5,1	
Dimensioni (L × A × P)	[mm]		600 × 168 × 376	
Peso	[kg]		46 / 47,1 (con Optimizer)	
SERIAL BOX Q.SAVE B5.1-X				
Dimensioni (L × A × P)	[mm]		600 × 225 × 376	
Peso	[kg]		18,5	

CONFIGURAZIONI (SUGGERITE) **

Q.SAVE B5.1-X 15.3 kWh



Q.SAVE B5.1-X 35.8 kWh

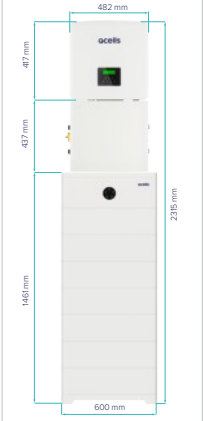

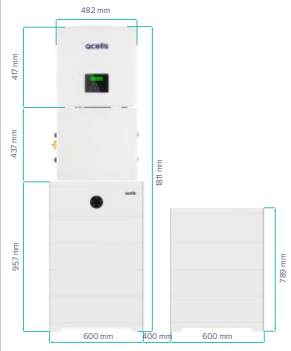

Q.SAVE B5.1-X 66.5 kWh

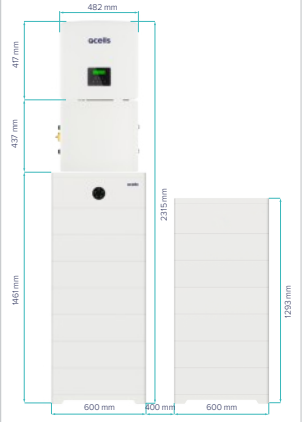

* Vedere Termini di garanzia

** Attenersi alle istruzioni per l'installazione. Per altre configurazioni di installazione, consultare il manuale di installazione e la documentazione tecnica, oppure contattare la nostra assistenza tecnica per ulteriori informazioni sulle procedure di installazione e utilizzo approvate per questo prodotto. Per supporto in lingua Italiana contattare service-italy@qcells.com

Le specifiche sono soggette a modifiche tecniche. © Qcells Q.HOME+_ESS_HYB-G3-1P_2026-07_Rev07_IT